Mid-West® Instrument

Дифференциальный трансмиттер.

Диапазон давления: От 0-5 PSID (0- 0.35 бар) до 0-300 PSID (0-20 бар).

Трансмиттер дифференциального давления модели 700, использует в своей работе сенсор на основе пьезорезистивного элемента с изолированной диафрагмой.

Характеристики стандартной модели:

Может быть использован в газовой или жидкой среде в зависимости от материала конструкции.
Компактная, удобная в использовании конструкция полностью выполнена из нержавеющей стали.
Полностью герметичная конструкция с лазерными сварными швами: NEMA 4X(IP65)
Использует в своей работе пьезорезистивный сенсор дифференциального давления на основе изолированной диафрагмы.
Установка Нуля/Установка диапазона.
Сертификация CE EMI / EMC Directive.
LCD или LED индикаторы предоставляются по отдельному запросу.
(Исполнение с DIN разъемом и выходом 4-20мА).
Максимальное избыточное давление: со стороны порта высокого давления равно двойному диапазону измерения перепада давления прибора.
Максимальное избыточное давление: со стороны порта низкого давления равно диапазону измерения перепада давления прибора.
Максимальное статическое давление: 2.900 PSI (199.96 бар).

Между точками измерения и трансмиттером рекомендуется устанавливать 3-вентильный блок.

Материалы конструкции:

- **Порты давления и корпус:** 321 нержавеющая сталь.
- **Диафрагма:** 316L нержавеющая сталь.
- **Уплотнительное кольцо:** витон.
- **Стандартные технологические соединения:** разъем ¼" BSPP.
- **Наполняющая жидкость:** силиконовое масло.

Цифровой индикатор 3-1/2

LCD или LED.

Доступные адаптеры из нержавеющей стали:

¼" BSPP x ¼" FNPT
¼" BSPP x ½" FNPT

Электрические характеристики стандартной модели:

- **Электрическое питание:** 2-х проводное 15~28 VDC,2-х проводное 18~28 VDC, 2-х проводное 20-28 VDC, 3-х проводное 15~28 VDC.
- **Сигнал на выходе:** 2-х проводное 4~20мADC, 3-х проводное 0~5VDC, 1~5VDC, 0~5VDC 0~10VDC, 0-10мADC и 0-20m ADC.
- **Электрические соединения:**
- Din соединение 43650 или 1.5 м. 4-х контактный кабель.
- Скорость реакции: (10%~90%) ≤1мс.
- Сопротивление изоляции: 100MΩ ’50VDC.

ООО «Сиб Контролс», 634029, г.Томск, а/я 3463, телефоны: +7(3822) 33-49-30, +7(3822) 34-51-30,
Web Site: www.sibcontrols.com, Email: info@sibcontros.com

Характеристика модели:	Диапазон:	% / единицу:	
Погрешность: (LIN, HYS, & REP.)	5 ⟩ 300 PSID	0.50% от полной шкалы.	
Нулевой температурный дрейф:	0 ⟩ 15 PSID	±.03% От полной шкалы / °C типовая.	
	30 ⟩ 300 PSID	±.02% От полной шкалы / °C типовая.	
Температурный дрейф от полной шкалы:	0 ⟩ 15 PSID	±.03% От полной шкалы / °C типовая.	
	30 ⟩ 300 PSID	±.02% От полной шкалы / °Cтиповая.	
Устойчивость:	< 30 PSI	0.50%	% от полной шкалы / год.
	< 30 PSI	0.20%	
Воздействие статического давления:	±0.05%		От полной шкалы, каждые 15 PSI.
Температура компенсации:	0~50		°C
Температура эксплуатации:	-10~80		
Температура хранения:	-40~120		

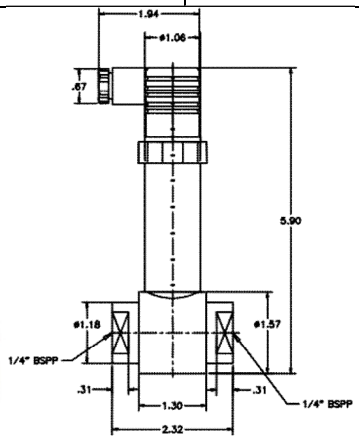

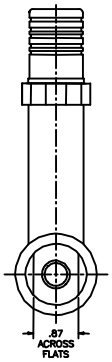

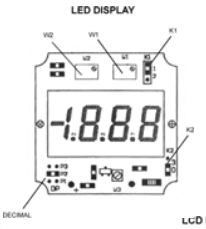

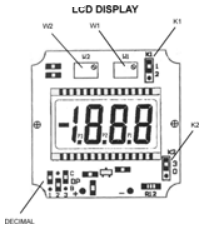

Спецификация стандартной модели: 700-22-005P-C4-B1-E

Порты давления и корпус: нержавеющая сталь 321, диафрагма: нержавеющая сталь 316, уплотнительное кольцо: витон, технологические соединение ¼" BSPP, штекерный разъем DIN 43650/IP65,
Электрический сигнал на входе и выходе: 2-х проводной 15~28VDC / 4~20мADC
Погрешность: ±0.5% от полной шкалы.

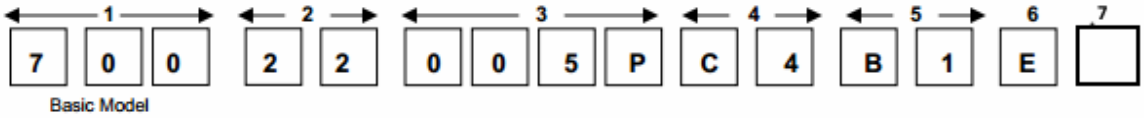

1	Характеристика модели:
700	Трансмиттер дифференциального давления.
710	Трансмиттер дифференциального давления W/LCD индикатор. **(Доступно с DIN разъемом и выходом 4-20мА).**
715	Трансмиттер дифференциального давления W/LED индикатор. **(Доступно с DIN разъемом и выходом 4-20мА).**
2	**Материалы:**
22	Порты давления и корпус: нержавеющая сталь 321 / Диафрагма: нержавеющая сталь 316L.
3	**Диапазон дифференциального давления:**
PSID=**P**	5, 10, 15, 30, 50, 100, 150, и 300 PSID.
Бар=**B**	0.35, 0.70, 1, 2, 3.5, 7, 10, 20.
кПа=**K**	35, 70, 100, 200, 350, 700.
4	**Технологическое соединение:**
C4	Разъем 1/4" BSPP (STD).
5	**Электрическое соединение:**
B1	DIN 43650/IP65.
B2	Кабельное соединение / длина 1.5 м. (стандартно).
6	**Электрическое питание, сигнал на выходе / сигнал на входе:**
E	2-х проводное 15~28VDC / 4~20мADC / LCD дисплей 18-28 VDC / LED дисплей 20-28VDC.
F	3-х проводное 15~28VDC / 1~5VDC.
J	3-х проводное 15~28VDC / 0~5VDC.
Q	3-х проводное 15~28VDC / 0~10mADC.
U	3-х проводное 15~28VDC / 0~20mADC.
V	3-х проводное 15~28VDC / 0~10VDC.
	Адаптеры из нержавеющей стали 316 (в комплекте уплотнительное кольцо из витона):
113319SC	Адаптер из нержавеющей стали 316.1/4" BSPP - 1/4" FNPT.
113320SC	Адаптер из нержавеющей стали 316 1/4" BSPP - 1/2" FNPT.
7	**Особый случай *(некодированные опции).***
SC	Особый случай ***(некодированные опции).***

ООО «Сиб Контролс», 634029, г.Томск, а/я 3463, телефоны: +7(3822) 33-49-30, +7(3822) 34-51-30,
Web Site: www.sibcontrols.com, Email: info@sibcontros.com